Przekrój

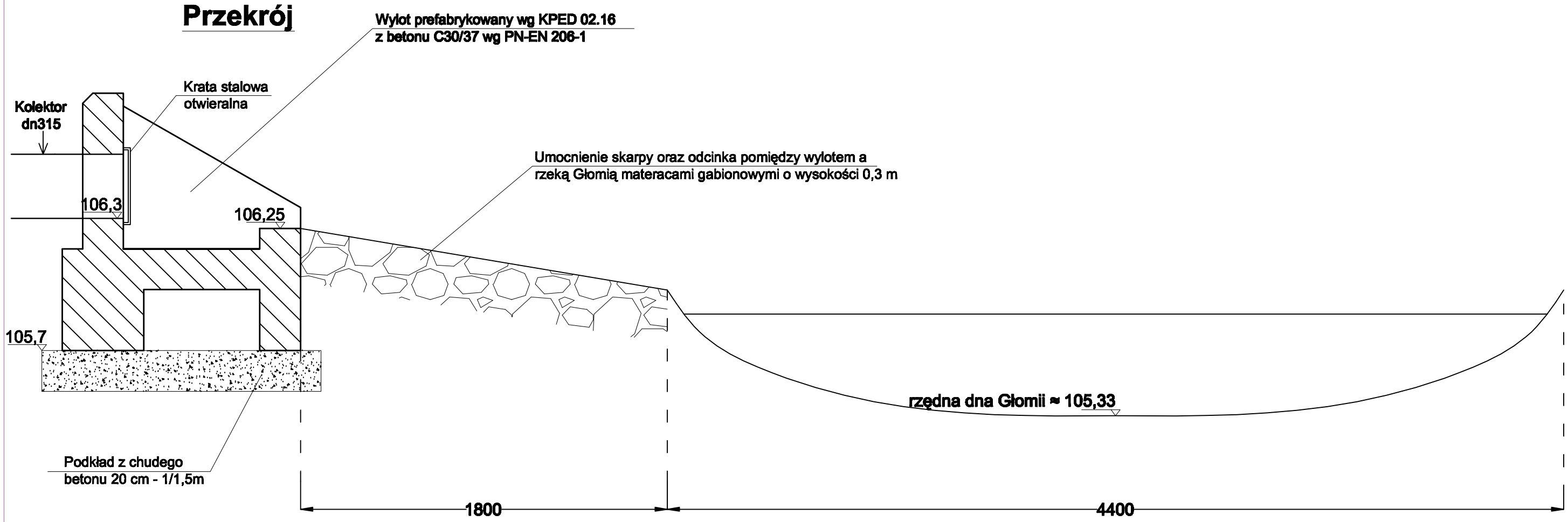

Widok

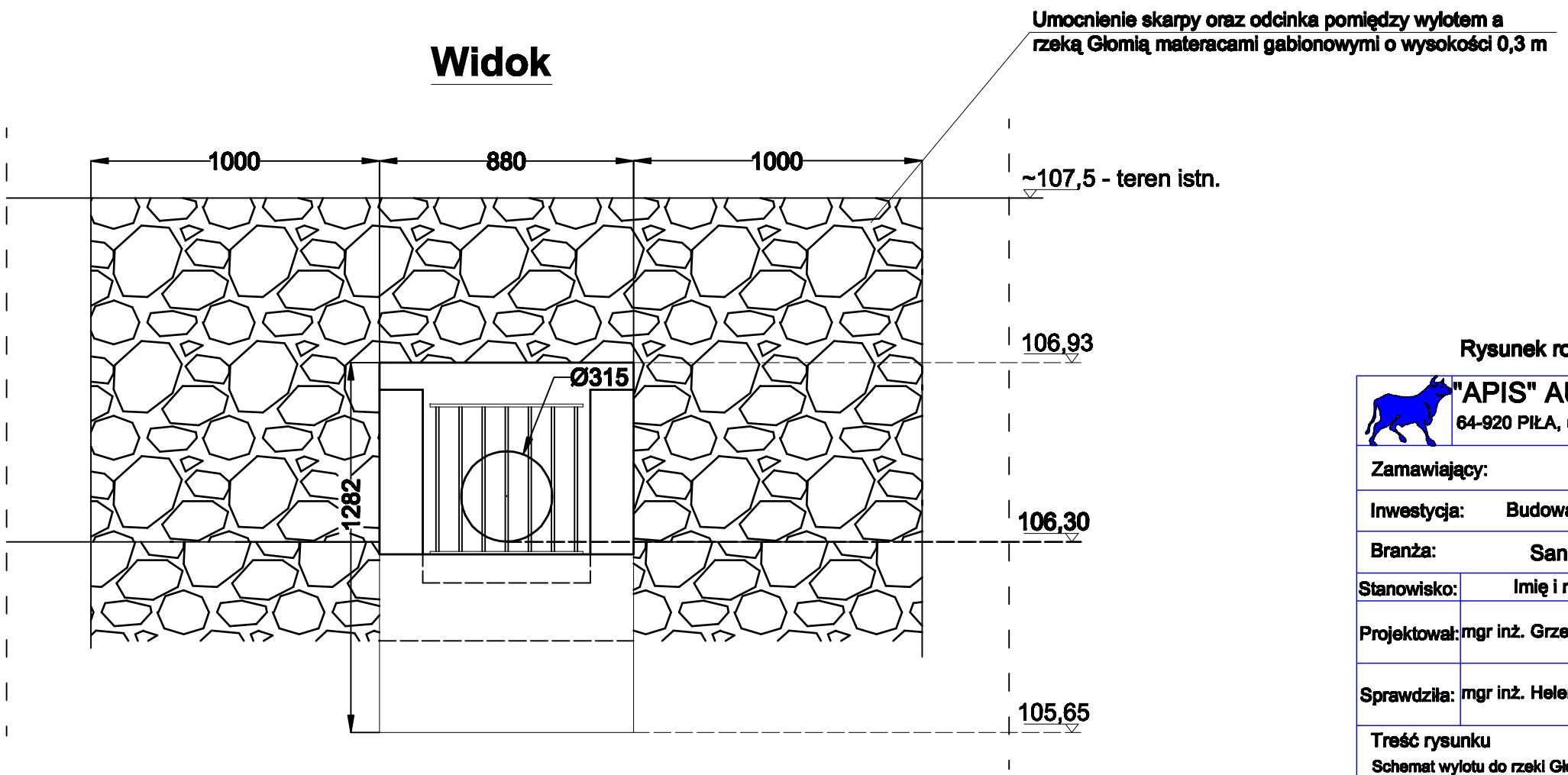

Parametry koszy (materacy) gabionowych:
Rozmiary oczka: 76,2x76,2 mm
Średnica drutu: 3,0 mm
Standartowe długości koszy: od 2,0 do 6,0 m
Szerokość koszy: 1,0 lub 2,0 m
Wysokość koszy: 0,3 m
Zabezpieczenie antykorozyjne: powłoka cynkowo-aluminiowa
(95% cynku i 5% aluminium)

Rysunek rozpatrywać łącznie z planem zagospodarowania terenu

"APIS" AUTORSKA PRACOWNIA INŻYNIERII SANITARNEJ
64-920 PIŁA, ul. Kondratowicza 6; tel (67)212-00-88, fax (67)353-30-54, e-mail: apis@apis.pila.pl

Zamawiający:	Gmina Złotów ul. Leśna 7, 77-400 Złotów		
Inwestycja:	Budowa sieci kanalizacji sanitarnej i drogi asfaltowej w miejscowości Dzierzążenko		
Branża:	Sanitarna	Stadium:	Projekt budowlany
Stanowisko:	Imię i nazwisko	Numer i zakres uprawnień budowlanych	Podpis
Projektował:	mgr inż. Grzegorz Rodziewicz	uprawnienia budowlane do projektowania bez ograniczeń w specjaln. instalacyjnej w zakresie sieci, instalacji i urządzeń cieplnych, wentylacyjnych, gazowych, wodociągowych i kanalizacyjnych nr ewid. WKP/0143/POOS/12	
Sprawdziła:	mgr inż. Helena Rodziewicz	uprawnienia budowlane do projektowania bez ograniczeń w specjaln. instalacyjnej w zakresie sieci, instalacji i urządzeń cieplnych, wentylacyjnych, gazowych, wodociągowych i kanalizacyjnych nr ewid. WKP/0114/POOS/06	

Treść rysunku Schemat wylotu do rzeki Głomii w km 44+748 (działka 399 obręb Międzybłocie) wraz z umocnieniem skarpy	Skala	1:20	Data kwiecień 2017
	Nr rys.	16	Rev: A